FRANCE GRAISSE
SÉPARATEURS DE GRAISSES

BAC À GRAISSES INOX
GAMME ECO

Conçus suivant le principe de la norme NF EN 1825

ENTREPRISE FRANÇAISE

Leader national dans la vente de séparateurs de graisse inox

GARANTIE 1 AN CUVE INOX

GAMME ECO

LES + PRODUIT

INOX 304L ALIMENTAIRE
Résistant à la corrosion et conforme au contact alimentaire.

PANIER AMOVIBLE
Panier de récupération des déchets facile à retirer et à nettoyer.

OUVERTURE FACILE
Couvercle avec grenouillères inox pour un accès rapide et pratique.

ENTRETIEN FACILE
Accès rapide par le couvercle pour un nettoyage simple et efficace.

ENTREPRISE FRANÇAISE
Leader national dans la vente de séparateurs de graisse inox.

DIMENSIONS (mm)

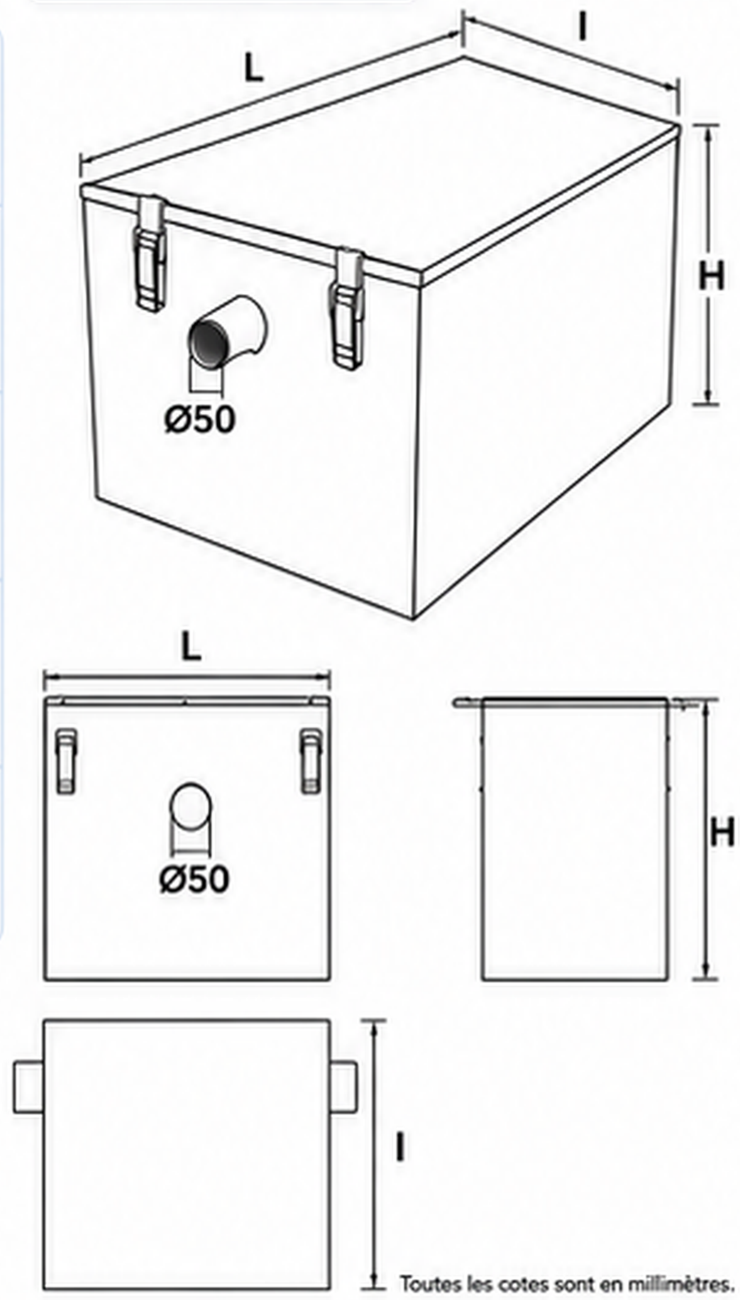

Toutes les cotes sont en millimètres.

DESCRIPTION

Nos bacs à graisses de la gamme ECO sont des équipements de prétraitement des eaux usées destinés à séparer et retenir les graisses, huiles et matières solides **d'origine animale ou végétale.**

Ils protègent les réseaux d'évacuation contre les obstructions, les encrassements et les mauvaises odeurs, tout en respectant les exigences des règlements **d'assainissement en vigueur.**

TOUS LES MODÈLES GAMME ECO

RÉFÉRENCE	MODÈLE	VOLUME UTILE	LONGUEUR (L)	LARGEUR (l)	HAUTEUR (H)	ENTRÉE / SORTIE	COUVERTS CONSEILLÉS / JOUR	POIDS (kg)
BAC 1ER PRIX	1ERPRIX	18 L	330	235	225	Ø32 mm	5 à 10 couverts	6,0 Kg
FG-ECO30	ECO30	35 L	390	290	330	Ø50 mm	5 à 30 couverts	7,0 Kg
FG-ECO80	ECO80	45 L	380	380	290	Ø50 mm	30 à 80 couverts	9.5 Kg
FG-ECO150	ECO150	95 L	520	450	420	Ø50 mm	80 à 150 couverts	13 Kg
FG-ECO250	ECO250	120 L	650	450	420	Ø50 mm	150 à 250 couverts	20 Kg
FG-ECO400	ECO400	150 L	800	500	370	Ø50 mm	250 à 400 couverts	29 Kg

Les capacités indiquées sont données à titre indicatif selon une utilisation standard.

DOMAINES D'APPLICATION

- Particuliers
- Snacks / Restauration rapide
- Food-trucks
- Petite restauration
- Laboratoires alimentaires

PRINCIPE DE FONCTIONNEMENT

ARRIVÉE DES EAUX GRASSES

Les graisses et huiles, plus légères que l'eau, remontent et forment une couche en surface.

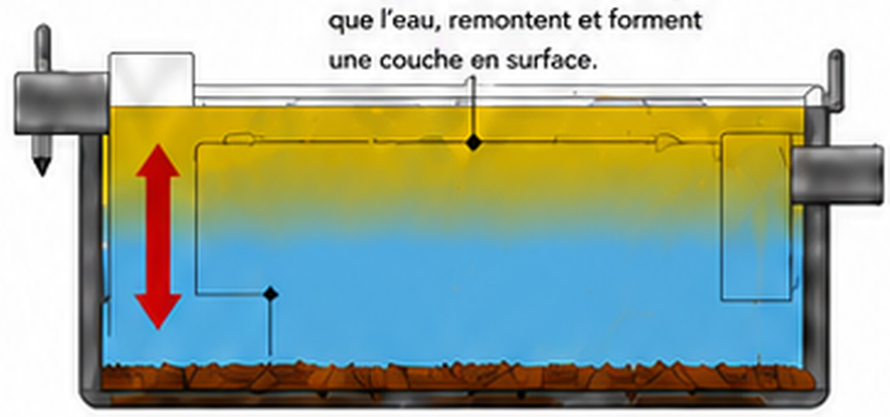

SORTIE DES EAUX PRÉTRAITÉES VERS L'ÉVACUATION

Les matières solides, plus lourdes, se déposent au fond et forment une couche de boues.

GARANTIE 1 AN CUVE INOX | ENTREPRISE FRANÇAISE | INOX 304L ALIMENTAIRE | 100% RECYCLABLE | ENTRETIEN RAPIDE | INSTALLATION RAPIDE | ASSISTANCE TECHNIQUE EN FRANCE

FRANCE GRAISSE
SÉPARATEURS DE GRAISSES

FRANCE GRAISSE
100 Route de Nîmes
30132 Caissargues
FRANCE

04 84 51 00 38
europe.extraction@gmail.com
www.france-graisse.com

Document technique
Version 1.0 – 05/2024

Photos et schémas non contractuels. FRANCE GRAISSE se réserve le droit. de modifier ses produits sans préavis.